EXTOL® PREMIUM

8863110

IMPROVE YOUR DAY!

Manipulační přísavka s ruční pumpou a manometrem / CZ
Manipulačná prísavka s ručnou pumpou a manometrom / SK
Tapadókorong, kézi vákuumszivattyúval és nyomásmérővel / HU
Handsauger mit Handpumpe und Manometer / DE
Manual vacuum sucker with manometer / EN

Version **3** **(10/2026)**



Původní návod k použití
Preklad pôvodného návodu na použitie
Az eredeti használati utasítás fordítása
Übersetzung der ursprünglichen Bedienungsanleitung
Translation of the original user's manual

CZ/ SOUČÁSTI A OVLÁDACÍ PRVKY
SK/ KOMPONENTY A OVLÁDACIE PRVKY
HU/ ALKATRÉSZEK ÉS VEZÉRLŐELEMEK
DE/ KOMPONENTEN UND BEDIENELEMENTE
EN/ COMPONENTS AND CONTROLS

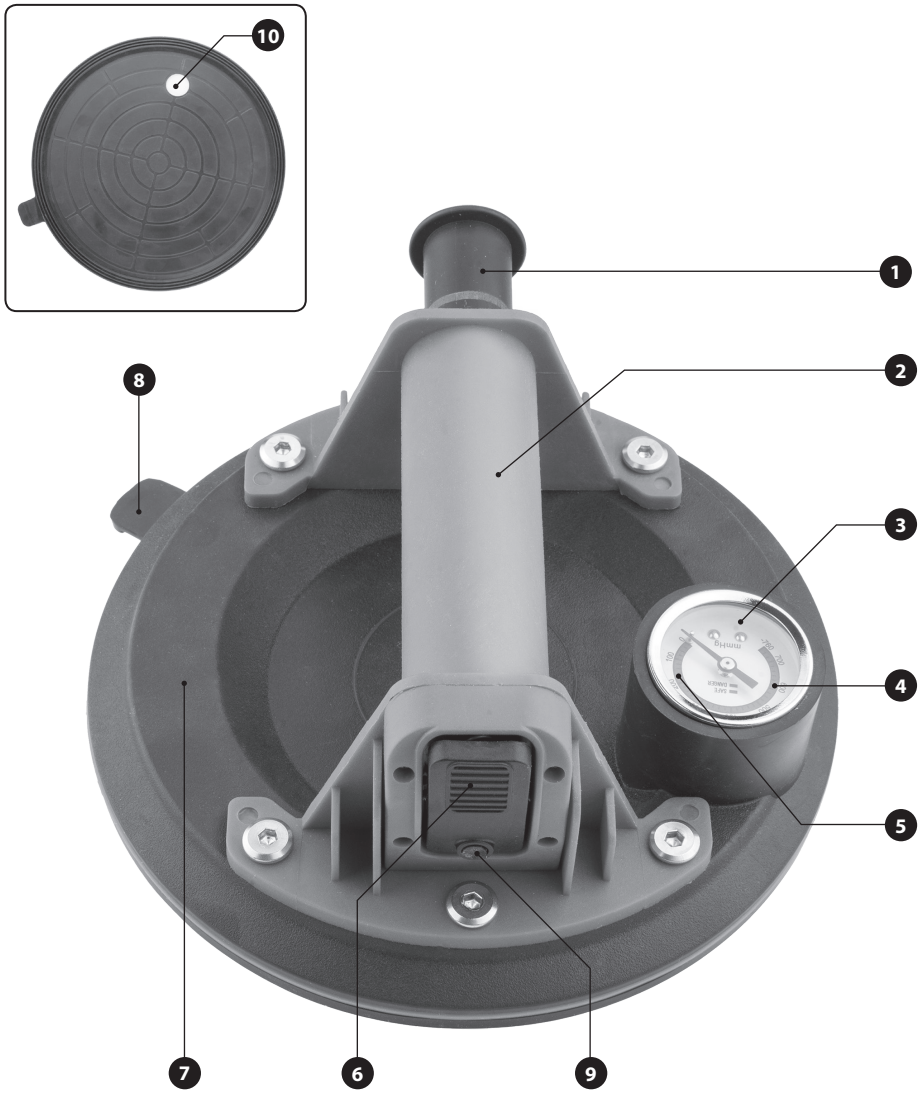

Obr. 1 / 1.ábra / Abb. 1 / Fig. 1

CZ/ POUŽÍVÁNÍ MANIPULAČNÍ PŘÍSAVKY
SK/ POUŽÍVANIE MANIPULAČNEJ PRÍSAVKY
HU/ A SZÁLLÍTÓ TAPADÓKORONG HASZNÁLATA
DE/ VERWENDUNG DES VAKUUMLIFTERS
EN / USING THE VACUUM LIFTER

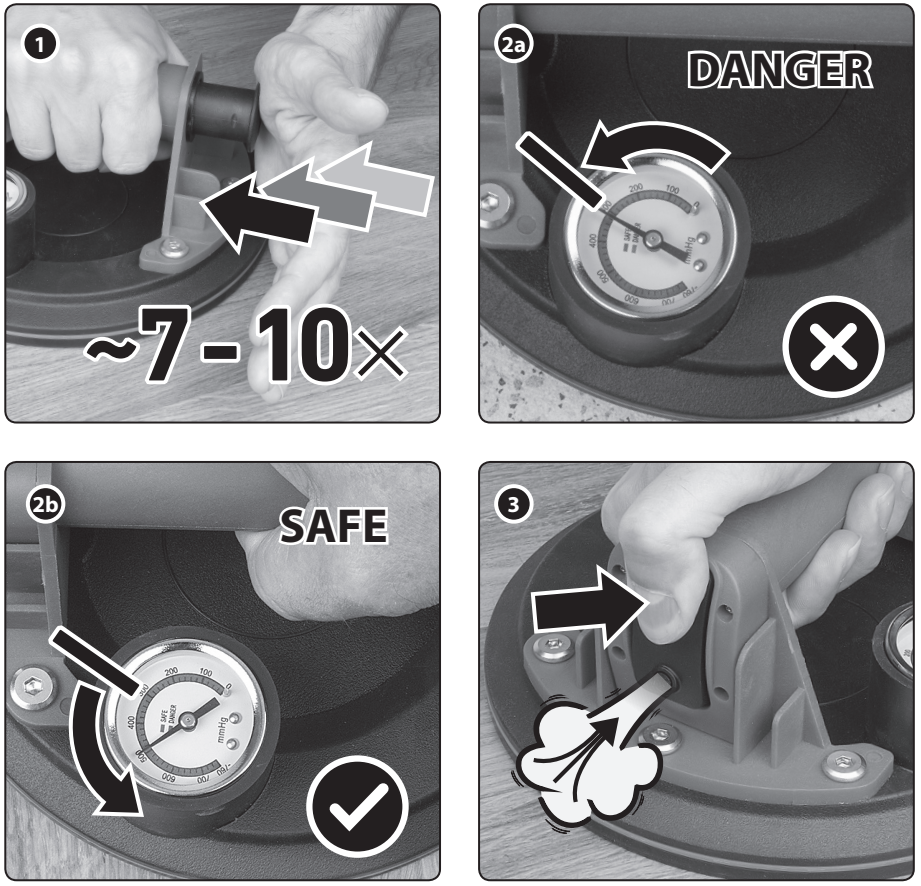

Obr. 2 / 2.ábra / Abb. 2 / Fig. 2

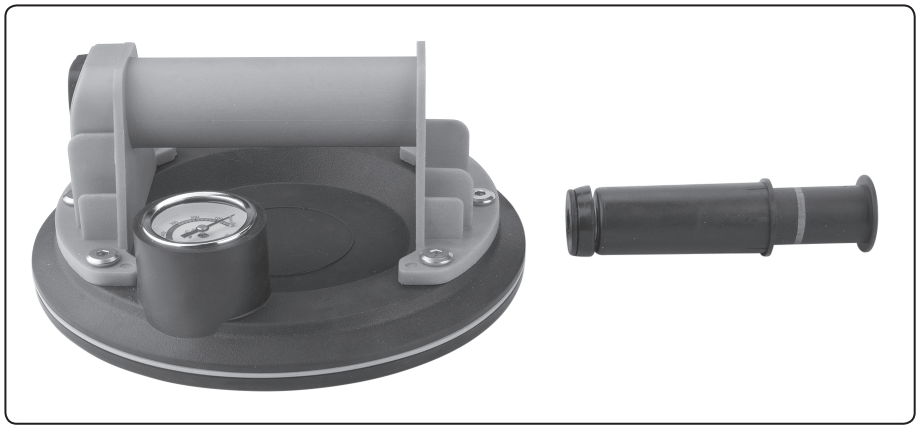

Obr. 3a / 3a. ábra / Abb. 3a / Fig. 3a



Obr. 3b / 3b. ábra / Abb. 3b / Fig. 3b

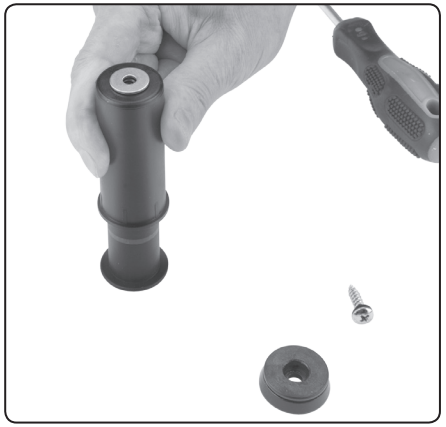

Obr. 3c / 3c. ábra / Abb. 3c / Fig. 3c

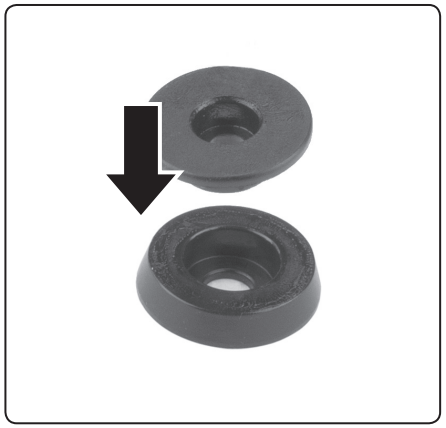

Obr. 3d / 3d. ábra / Abb. 3d / Fig. 3d

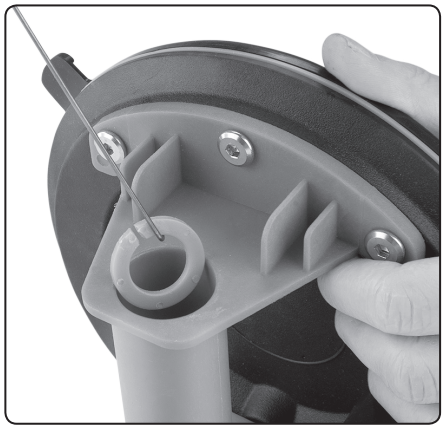

Obr. 4a / 4a. ábra / Abb. 4a / Fig. 4a



Obr. 4b / 4b. ábra / Abb. 4b / Fig. 4b



Obr. 5a / 5a. ábra / Abb. 5a / Fig. 5a

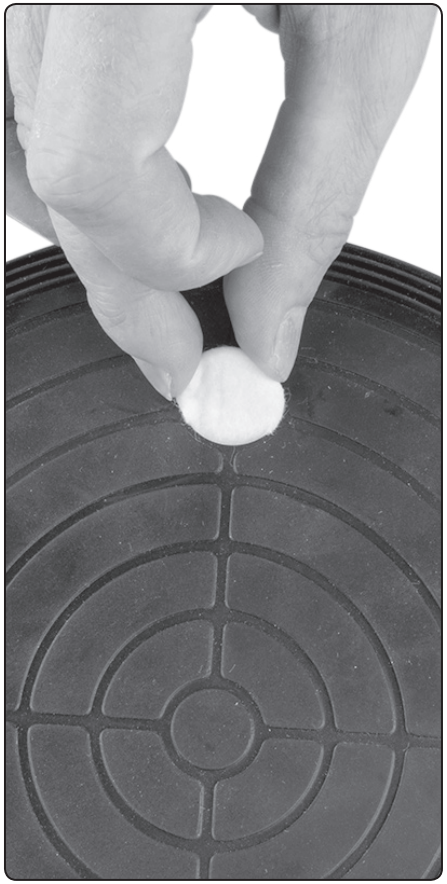

Obr. 5b / 5b. ábra / Abb. 5b / Fig. 5b

Úvod

Vážený zákazníku,

děkujeme za důvěru, kterou jste projevili značce Extol® zakoupením tohoto výrobku.
Výrobek byl podroben testům spolehlivosti, bezpečnosti a kvality předepsaných normami a předpisy Evropské unie.

S jakýmikoli dotazy se obraťte na naše zákaznické a poradenské centrum:

www.extol.cz info@madalbal.cz
Tel.: +420 577 599 777

Výrobce: Madal Bal a. s., Průmyslová zóna Příluky 244, 76001 Zlín, Česká republika
Datum vydání: 21. 10. 2025

I. Charakteristika – účel použití

Manipulační přísavka Extol® Premium 8863110 je určena pro **horizontální a vertikální přenášení skleněných tabulí, leštěných kamenných desek (mramor, žula apod.), desek z plastu, lakovaného dřeva, kovu** apod., pro **usazování hladké dlažby a obkladů**. Pro manipulační práce s většími objekty je vhodné používat dvě přísavky, do každé ruky jednu přísavku.

- Podtlak se vytváří **ručně ovládanou pumpou**, přičemž stabilitu podtlaku lze sledovat na **tlakoměru s ručičkou**. Tlakoměr má **zřetelně barevně vyznačenou oblast s dostatečným podtlakem pro bezpečnou manipulaci**. Pro uvolnění přisáté přísavky od povrchu se jednoduše stiskne tlačítko.
- Manipulační přísavka není určena pro zvedání a přenášení břemen s povrchem, který má **otevřené nebo propojené póry** nebo **nerovnosti (prohlubně) většího rozsahu, které jsou okem nezřetelné**, jimiž je kontinuálně přiváděn vzduch pod přísavnou základnu a neumožní vytvoření dostatečného podtlaku pro manipulaci, jedná se např. o lehce pokřivené desky. **Není vhodné např. pro nelakované hladké dřevo, beton**. . .(nutno předem prakticky vyzkoušet).



- Před použitím přísavky pro manipulaci je vždy nejprve nutné provést zkoušku stability podtlaku na povrchu zvedaného objektu a objekt lehce zvednout pro ověření, zda je možné s objektem bezpečně manipulovat po nezbytně dlouhou dobu.
- Manipulační přísavka je dodávána v praktickém **ochranném plastovém kufru** pro přenášení na místo potřeby.

II. Technická specifikace

Označení modelu / objednávací číslo	8863110
Max. horizontální nosnost	130 kg
Max. vertikální nosnost	100 kg
Průměr přísavné základny	210 mm
Materiál přísavné základny	NBR guma (butadien-akrylonitrilový kaučuk)
Hmotnost	1,0 kg
Teplota okolí a přísavky pro použití	0°C až +55°C
Skladovací teplota přísavky	+5°C až +40°C

VÝSTRAHA

- Před použitím manipulační přísavky si přečtěte celý návod k použití a ponechte jej přiložený u výrobku, aby se s ním obsluha mohla seznámit. Pokud výrobek komukoli půjčujete nebo jej prodáváte, přiložte k němu i tento návod k použití. Zamezte poškození tohoto návodu. Výrobce nenese odpovědnost za škody či zranění vzniklá používáním přístroje, které je v rozporu s tímto návodem. Před použitím přístroje se seznamte se všemi jeho ovládacími prvky a součástmi a také se způsobem vypnutí přístroje, abyste jej mohli ihned vypnout v případě nebezpečné situace. Před použitím přísavky zkontrolujte pevné upevnění všech jejich součástí a zkontrolujte, zda nějaká část přístroje není poškozena, opotřebována či špatně nainstalována nebo zda nechybí na svém místě.
- Přístroj s poškozenými, opotřebovanými nebo chybějícími částmi nepoužívejte a zajistěte jeho opravu či náhradu v autorizovaném servisu značky Extol®- viz část Servis a údržba nebo webové stránky v úvodu návodu.

III. Součásti a ovládací prvky

Obr. 1, Pozice-popis

1) Rukou ovládaná pumpa pro vytvoření podtlaku
2) Rukojeť
3) Tlakoměr
4) Barevně vyznačená oblast tlaku SAFE - dostatečný podtlak pro bezpečnou manipulaci
5) Barevně vyznačená oblast tlaku DANGER - nedostatečný podtlak pro bezpečnou manipulaci
6) Tlačítko pro odejmutí přisáté přísavky od povrchu
7) Přísavná základna
8) Gumový výčnělek pro nadzvednutí rukou za účelem vpuštění vzduchu pod základnu pro uvolnění přisáté přísavky od povrchu v případě, kdyby nefungovalo tlačítko (6)
9) Těsnění - nemá ovládací funkci - utěsňuje otvor přívodu vzduchu pod základnu při odsávání vzduchu (tvorbě podtlaku)
10) Otvor základny pro odsávání vzduchu zpod základny s vloženým vzduchovým filtrem

IV. Příprava povrchu materiálu

- Pro použití manipulační přísavky musí být povrch zvedaného břemena čistý a suchý. Na povrchu nesmí být např. suché bláto, malta, písek apod. Povrch nesmí být mastný.
- Kapalina na povrchu způsobuje přisávání vzduchu a ztrátu podtlaku. Pokud se k mytí povrchu použije kapalina, před použitím přísavky musí být povrch dokonale suchý.
- Všechny výše uvedené požadavky na čistotu a suchost atd. platí rovněž pro přísavnou základnu manipulační přísavky. Před použitím přísavky proveďte zkoušku přisátí, stability podtlaku a lehkého zvednutí břemena pro ověření, zda je možné s použitím přísavky s břemenem bezpečně manipulovat po nezbytně nutnou dobu. Přísavka nesmí být použita pro manipulaci s břemeny, na kterých se neudrží nezbytně nutnou dobu.
- Např. řezané kamenné desky mohou mít prasklinky, či jiné povrchové defekty, kterými bude přisáván vzduch

a nebude se držet podtlak. Také např. přisátí k povrchu nelakovaného dřeva nemusí být vůbec možné, i když je hladké, povrch musí být lakovaný- samozřejmě bez suků apod. defektů, kterými je přisávaný vzduch.

- Pokud se zvedák nepřisaje k povrchu, zkuste jej k povrchu přiměřeně přitlačit.

⚠ UPOZORNĚNÍ

- **Při nízké nebo vysoké teplotě se snižuje zatížitelnost. Nepoužívejte přísavku mimo teplotní rozsah uvedený v technické specifikaci.**
- Stářím, opotřebením, nevhodnými skladovacími podmínkami jako je skladovací teplota mimo teplotní rozsah uvedený v technické specifikaci (viz. kap. II), přítomnost par organických rozpouštědel apod., se guma poškozuje a snižuje se její zatížitelnost.

V. Používání manipulační přísavky (obr. 2)

1. Přísavku položte na čistý a suchý povrch břemena.
2. Stlačováním ručně ovládané pumpy vytvořte podtlak, aby se ručička tlakoměru dostala do vyznačené oblasti SAFE na tlakoměru.
   - Ověřte dobu trvání bezpečného podtlaku, zda je možné břemeno po dobu trvání bezpečného podtlaku přenést na místo určení. Pokud bezpečný podtlak trvá dostatečně dlouhou dobu, zkuste břemeno lehce zvednout pro ověření bezpečné manipulace. Pokud je ručička tlakoměru v oblasti DANGER, nesmí být přísavka použita pro manipulaci.
3. Pokud je podtlak stabilní a bezpečný pro manipulaci, zvedněte břemeno a přeneste jej na místo určení.
4. Pro odejmutí přisáté přísavky z povrchu břemena stiskněte tlačítko (obr. 1, pozice 6).

ZVEDÁNÍ A PŘENÁŠENÍ BŘEMEN

⚠ UPOZORNĚNÍ

- Při zvedání a přenášení břemen udržujte břemeno mimo nohy, aby po neúmyslném uvolnění břemena z přísavky nedošlo k pádu břemena na nohy uživatele.
- Při zvedání břemen nepřetěžujte své možnosti a schopnosti a zvedejte břemena o hmotnosti, kterou zvládnete. Zvedák je určen pro držení jednou osobou a nesmí být použit jako prostředek pro uchycení háků zvedacích strojů apod.

VI. Čištění a údržba

ČIŠTĚNÍ GUMOVÉ PŘISÁVACÍ ZÁKLADNY

- **Gumovou přisávací základnu** očistěte vlhkou textilií, která neuvolňuje vlákna. Textilii za účelem čištění namočte ve vodě a přebytečnou vodu vyždímejte. Pro odmaštění používejte textilii namočenou v roztoku saponátu. K odmaštění nepoužívejte organická rozpouštědla, např. aceton, nemastná ředidla apod., organická rozpouštědla mají nepříznivý vliv na plasty a zhoršují (mění) jejich vlastnosti.
- Před použitím základnu nechte důkladně uschnout. K sušení nepoužívejte horký vzduch, plamen nebo ji nepokládejte na horký povrch.

VÝMĚNA HLAVY PÍSTU A MEMBRÁNY

- V případě opotřebení hlavy pístu nebo membrány, je obtížné vytvořit podtlak. Z tohoto důvodu je vhodné je vyměnit za nové postupem dle obrázků.
- **Hlavu pístu** vyměňte dle obr. 3a až obr. 3d a poté ji lehce namažte strojní vazelínou pro ochranu před opotřebením. Strojní vazelínou mazejte píst pravidelně, prodloužíte tím jeho životnost.
- **Membránu** zobrazenou na obr. 4b vyjměte tak, že nejprve dodávaným háčkem vyjměte plastový přítlačný kroužek dle obr. 4a, který drží membránu na místě v přední části válce a poté z válce vyjměte membránu na obr. 4b. Přísavku postavte tak, aby rukojeť byla kolmo ke stolu a novou membránu vložte do přední části válce tak, aby vystouplá část po obvodu membrány, jak je zobrazeno na obr. 4b, byla na straně, která bude směrem k hlavě pístu. Poté na membránu nasaďte zpět přítlačný kroužek (obr. 4a). Pozor! Přítlačný kroužek je nutné zasunout úplně až na dno válce těsně nad membránu, jinak pumpa nebude fungovat.

VÝMĚNA VZDUCHOVÉHO FILTRU

- **Vzduchový filtr** před otvorem přívodu vzduchu (obr.1, pozice 10) filtruje nasávaný vzduch od prachu a pevných částic, které by jinak byly proudem vzduchu nasáty do válce.
- Pokud je zanesený, vyjměte jej rukou nebo s pomocí drobných kleští, pinzety apod. - viz. obr. 5a. Filtr lze i vyprat ve vodě o teplotě 40°C s použitím pracího prostředku na oblečení a poté promýt tekoucí vodou. Před vložením zpět jej nechte důkladně uschnout. Nový nebo vypraný filtr vložte do příslušného místa rukou, pinzetou atd. Řádně jej v otvoru usaďte, aby vlivem špatně usazeného filtru nebyl nasávaný nefiltrovaný vzduch. Nepoužívejte přísavku se zaneseným vzduchovým filtrem nebo bez filtru.

VII. Skladování

- Přísavku skladujte na suchém místě mimo dosah dětí při teplotě +5°C až +40°C. Chraňte ji před organickými rozpouštědly v kapalné formě nebo před jejich parami (např. benzín, aceton atd.), poškozuje to plastové části. Mráz negativně ovlivňuje vlastnosti gumy.

VIII. Záruční lhůta a podmínky (práva z vadného plnění)

- Na výrobek se vztahuje záruka (odpovědnost za vady) 2 roky od data prodeje (pouze na výrobní vady, nikoli na vady způsobené opotřebením). Požádá-li o to kupující, je prodávající povinen kupujícímu poskytnout záruční podmínky (práva z vadného plnění) v písemné formě dle zákona.

ZÁRUČNÍ A POZÁRUČNÍ SERVIS

Pro uplatnění práva na záruční opravu zboží se obraťte na obchodníka, u kterého jste zboží zakoupili. Pro pozáruční opravu se můžete také obrátit na náš autorizovaný servis. Nejbližší servisní místa naleznete na **www.extol.cz**. V případě dotazů Vám poradíme na servisní lince **222 745 130**; e-mail: **servis@madalbal.cz**

Úvod

Vážený zákazník,

ďakujeme za dôveru, ktorú ste prejavili značke Extol® zakúpením tohoto výrobku.
Výrobok bol podrobený testom spoľahlivosti, bezpečnosti a kvality predpísaným normami a predpismi Európskej únie.

S akýmikoľvek otázkami sa obráťte na naše zákaznícke a poradenské centrum:

www.extol.sk
Fax: +421 2 212 920 91 Tel.: +421 2 212 920 70

Distribútor pre Slovenskú republiku: Madal Bal s.r.o., Pod gaštanmi 4F, 821 07 Bratislava
Výrobca: Madal Bal a. s., Průmyslová zóna Příluky 244, 76001 Zlín, Česká republika

Dátum vydania: 21 10. 2025

I. Charakteristika – účel použitia

Manipulačná prísavka Extol® Premium 8863110 je určená na **horizontálne a vertikálne prenášanie sklenených tabúľ, leštených kamenných dosiek (mramor, žula a pod.), dosiek z plastu, lakovaného dreva, kovu** a pod., na **usadzovanie hladkej dlažby a obkladov**.
Na manipulačné práce s väčšími objektmi je vhodné používať dve prísavky, do každej ruky jednu prísavku.

- Podtlak sa vytvára **ručne ovládanou pumpou**, pričom stabilitu podtlaku je možné sledovať na **tlakomere s ručičkou**. Tlakomer má **zreteľne farebne vyznačenú oblasť s dostatočným podtlakom na bezpečnú manipuláciu**. Na uvoľnenie prisatej prísavky od povrchu sa jednoducho stlačí tlačidlo.
- Manipulačná prísavka nie je určená na zdvíhanie a prenášanie bremien s povrchom, ktorý má **otvorené alebo prepojené póry** alebo **nerovnosti (priehlbiny) väčšieho rozsahu, ktoré sú okom nezreteľné**, ktorými sa kontinuálne privádza vzduch pod prísavnú základňu a neumožní vytvorenie dostatočného podtlaku na manipuláciu, ide napr. o mierne pokrivené dosky. **Nie je vhodné napr. pre nelakované hladké drevo, betón**… (nutné vopred prakticky vyskúšať).



- Pred použitím prísavky na manipuláciu je vždy najprv nutné vykonať skúšku stability podtlaku na povrchu zdvíhaného objektu a objekt mierne zdvihnúť na overenie, či je možné s objektom bezpečne manipulovať nevyhnutne dlhý čas.
- Manipulačná prísavka sa dodáva v praktickom **ochrannom plastovom kufri** na prenášanie na miesto potreby.

II. Technická špecifikácia

Označenie modelu/objednávacie číslo	**8863110**
Max. horizontálna nosnosť	130 kg
Max. vertikálna nosnosť	100 kg
Priemer prísavnej základne	210 mm
Materiál prísavnej základne	NBR guma (butadién-akrylonitrilový kaučuk)
Hmotnosť	1,0 kg
Teplota okolia a prísavky na použitie	0 °C až +55 °C
Skladovacia teplota prísavky	+5 °C až +40 °C

⚠ VÝSTRAHA



- Pred použitím manipulačnej prísavky si prečítajte celý návod na použitie a ponechajte ho priložený pri výrobku, aby sa s ním obsluha mohla oboznámiť. Ak výrobok komukoľvek požičiavate alebo ho predávate, priložte k nemu aj tento návod na použitie. Zamedzte poškodeniu tohto návodu. Výrobca nenesie zodpovednosť za škody či zranenia vzniknuté používaním prístroja, ktoré je v rozpore s týmto návodom. Pred použitím prístroja sa oboznámte so všetkými jeho ovládacími prvkami a súčasťami a tiež so spôsobom vypnutia prístroja, aby ste ho mohli ihneď vypnúť v prípade nebezpečnej situácie. Pred použitím prísavky skontrolujte pevné upevnenie všetkých ich súčastí a skontrolujte, či nejaká časť prístroja nie je poškodená, opotrebovaná či zle nainštalovaná alebo či nechýbajú na svojom mieste.
- Prístroj s poškodenými, opotrebovanými alebo chýbajúcimi časťami nepoužívajte a zaistite jeho opravu či náhradu v autorizovanom servise značky Extol® – pozrite časť Servis a údržba alebo webové stránky v úvode návodu.

III. Súčasti a ovládacie prvky

Obr. 1. Pozícia – popis

1) Rukou ovládaná pumpa na vytvorenie podtlaku
2) Rukoväť
3) Tlakomer
4) Farebne vyznačená oblasť tlaku SAFE – dostatočný podtlak na bezpečnú manipuláciu
5) Farebne vyznačená oblasť tlaku DANGER – nedostatočný podtlak na bezpečnú manipuláciu
6) Tlačidlo na odobratie prisatej prísavky od povrchu
7) Prísavná základňa
8) Gumový výčnelok na nadvihnutie rukou s cieľom vpustenia vzduchu pod základňu na uvoľnenie prisatej prísavky od povrchu v prípade, keby nefungovalo tlačidlo (6)
9) Tesnenie – nemá ovládaciu funkciu – utesňuje otvor prívodu vzduchu pod základňu pri odsávaní vzduchu (tvorbe podtlaku)
10) Otvor základne na odsávanie vzduchu spod základne s vloženým vzduchovým filtrom

IV. Príprava povrchu materiálu

- Na použitie manipulačnej prísavky musí byť povrch zdvíhaného bremena čistý a suchý. Na povrchu nesmie byť napr. suché blato, malta, piesok a pod. Povrch nesmie byť mastný.
- Kvapalina na povrchu spôsobuje prisávanie vzduchu a stratu podtlaku. Ak sa na umývanie povrchu použije kvapalina, pred použitím prísavky musí byť povrch dokonale suchý.
- Všetky vyššie uvedené požiadavky na čistotu a suchosť atď. platia aj pre prísavnú základňu manipulačnej prísavky. Pred použitím prísavky vykonajte skúšku prisatia, stability podtlaku a ľahkého zdvihnutia bremena na overenie, či je možné s použitím prísavky s bremenom bezpečne manipulovať nevyhnutný čas. Prísavka sa nesmie použiť na manipuláciu s bremenami, na ktorých sa neudrží nevyhnutný čas.

- Napr. rezané kamenné dosky môžu mať praskliny, či iné povrchové defekty, ktorými sa bude prisávať vzduch a nebude sa držať podtlak. Takisto napr. prisatie k povrchu nelakovaného dreva nemusí byť vôbec možné, aj keď je hladké, povrch musí byť lakovaný – samozrejme, bez hŕč a pod. defektov, ktorými sa prisáva vzduch.
- Ak sa zdvihák neprisaje k povrchu, skúste ho k povrchu primerane pritlačiť.

⚠ UPOZORNENIE

- **Pri nízkej alebo vysokej teplote sa znižuje zaťažiteľnosť. Nepoužívajte prísavku mimo teplotného rozsahu uvedeného v technickej špecifikácii.**
- Starím, opotrebovaním, nevhodnými skladovacími podmienkami, ako je skladovacia teplota mimo teplotného rozsahu uvedeného v technickej špecifikácii (pozrite kap. II), prítomnosť pár organických rozpúšťadiel a pod. sa guma poškodzuje a znižuje sa jej zaťažiteľnosť.

V. Používanie manipulačnej prísavky (obr. 2)

1. Prísavku položte na čistý a suchý povrch bremena.
2. Stláčaním ručne ovládanej pumpy vytvorte podtlak, aby sa ručička tlakomeru dostala do vyznačenej oblasti SAFE na tlakomere.
   - Overte dĺžku trvania bezpečného podtlaku, či je možné bremeno počas trvania bezpečného podtlaku preniesť na miesto určenia. Ak bezpečný podtlak trvá dostatočne dlhý čas, skúste bremeno mierne zdvihnúť na overenie bezpečnej manipulácie. Ak je ručička tlakomeru v oblasti DANGER, nesmie sa prísavka použiť na manipuláciu.
3. Ak je podtlak stabilný a bezpečný na manipuláciu, zdvihnite bremeno a preneste ho na miesto určenia.
4. Na odobratie prisatej prísavky z povrchu bremena stlačte tlačidlo (obr. 1, pozícia 6).

ZDVÍHANIE A PRENÁŠANIE BREMIEN

⚠ UPOZORNENIE

- Pri zdvíhaní a prenášaní bremien udržujte bremeno mimo nôh, aby po neúmyselnom uvoľnení bremena z prísavky nedošlo k pádu bremena na nohy používateľa.
- Pri zdvíhaní bremien nepreťažujte svoje možnosti a schopnosti a zdvíhajte bremená s hmotnosťou, ktorú zvládnete. Zdvihák je určený na držanie jednou osobou a nesmie sa použiť ako prostriedok na uchytenie hákov zdvíhacích strojov a pod.

VI. Čistenie a údržba

ČISTENIE GUMOVEJ PRISÁVACEJ ZÁKLADNE

- **Gumovú prísavaciu základňu** očistite vlhkou textíliou, ktorá neuvoľňuje vlákna. Textíliu s cieľom čistenia namočte vo vode a prebytočnú vodu vyžmýkajte. Na odmastenie používajte textíliu namočenú v roztoku saponátu. Na odmastenie nepoužívajte organické rozpúšťadlá, napr. acetón, nemastné riedidlá a pod., organické rozpúšťadlá majú nepriaznivý vplyv na plasty a zhoršujú (menia) ich vlastnosti.
- Pred použitím základňu nechajte dôkladne uschnúť. Na sušenie nepoužívajte horúci vzduch, plameň alebo ju neklaďte na horúci povrch.

VÝMENA HLAVY PIESTA A MEMBRÁNY

- V prípade opotrebenia hlavy piesta alebo membrány je ťažké vytvoriť podtlak. Z tohto dôvodu je vhodné ich vymeniť za nové postupom podľa obrázkov.
- **Hlavu piesta** vymeňte podľa obr. 3a až obr. 3d a potom ju mierne namažte strojovou vazelínou na ochranu pred opotrebením. Strojovou vazelínou mažte piest pravidelne, predĺžite tým jeho životnosť.
- **Membránu** zobrazenú na obr. 4b vyberte tak, že najprv dodávaným háčikom vyberte plastový prítlačný krúžok podľa obr. 4a, ktorý drží membránu na mieste v prednej časti valca a potom z valca vyberte membránu na obr. 4b. Prísavku postavte tak, aby rukoväť bola kolmo k stolu a novú membránu vložte do prednej časti valca tak, aby vystúpená časť po obvode membrány, ako je zobrazené na obr. 4b, bola na strane, ktorá bude smerom k hlave piesta. Potom na membránu nasaďte späť prítlačný krúžok (obr. 4a). Pozor! Prítlačný krúžok je nutné zasunúť úplne až na dno valca tesne nad membránu, inak pumpa nebude fungovať.

VÝMENA VZDUCHOVÉHO FILTRA

- **Vzduchový filter** pred otvorom prívodu vzduchu (obr. 1, pozícia 10) filtruje nasávaný vzduch od prachu a pevných častíc, ktoré by sa inak prúdom vzduchu nasali do valca.
- Ak je zanesený, vyberte ho rukou alebo s pomocou drobných klieští, pinzety a pod. – pozrite obr. 5a. Filter je možné aj vyprať vo vode s teplotou 40 °C s použitím pracieho prostriedku na oblečenie a potom premyť tečúcou vodou. Pred vložením späť ho nechajte dôkladne uschnúť. Nový alebo vypraný filter vložte do príslušného miesta rukou, pinzetou atď. Riadne ho v otvore usaďte, aby sa vplyvom zle usadeného filtra nenasával nefiltrovaný vzduch. Nepoužívajte prísavku so zaneseným vzduchovým filtrom alebo bez filtra.

VII. Skladovanie

- Prísavku skladujte na suchom mieste mimo dosahu detí pri teplote +5 °C až +40 °C. Chráňte ju pred organickými rozpúšťadlami v kvapalnej forme alebo pred ich parami (napr. benzín, acetón atď.), poškodzuje to plastové časti. Mráz negatívne ovplyvňuje vlastnosti gumy.

VIII. Likvidácia odpadu

OBALOVÉ MATERIÁLY

Obalové materiály vyhoďte do príslušného kontajnera na triedený odpad.

IX. Záručná lehota a podmienky (práva z chybného plnenia)

- Ak o to kupujúci požiada, je predávajúci povinný kupujúcemu poskytnúť záručné podmienky (práva z chybného plnenia) v písomnej forme podľa zákona.

Bevezetés

Tisztelt Vásárló!

Köszönjük Önnek, hogy megvásárolta az Extol® márka termékét!
A terméket az idevonatkozó európai előírásoknak megfelelően megbízhatósági, biztonsági és minőségi vizsgálatoknak vetettük alá.
Kérdéseivel forduljon a vevőszolgálatunkhoz és a tanácsadó központunkhoz:

www.extol.hu Fax: (1) 297-1270 Tel: (1) 297-1277

Gyártó: Madal Bal a. s., Průmyslová zóna Příluky 244, 760 01 Zlin Cseh Köztársaság
Forgalmazó: Madal Bal Kft., 1173 Budapest, Régivám köz 2. (Magyarország)
Kiadás dátuma: 21. 10. 2025

I. A készülék jellemzői és rendeltetése

Az Extol® Premium 8863110 szállító tapadókoronggal **vízszintes és függőleges helyzetben lehet üvegtáblákat, polírozott kőlapokat (márvány, gránit stb.), műanyag lemezeket, lakkozott és műanyag bevonatú faanyagokat, fémlemezeket** stb. mozgatni és szállítani, továbbá **sima felületű csempéket és járólapokat lehet elhelyezni és lehelyezni**. Nagyobb méretű tárgyak mozgatásához javasoljuk két darab tapadókorong használatát (kétkezes mozgatás és szállítás).

- A vákuumot **kézi működtetésű vákuumpumpával** lehet létrehozni, a vákuum stabilitását **mutatós nyomásmérőn** lehet ellenőrizni. A nyomásmérőn **jól látható módon, színes tartományok jelzik a szállításhoz és mozgatáshoz megfelelő és nem megfelelő vákuum értékét**. A tapadókorong kilazításához csak egy gombot kell megnyomni.
- A szállító tapadókorongot nem szabad használni olyan anyagokhoz, amelyeken **nyitott pórusok vagy repedések,** illetve **egyenetlenségek (mélyedések) találhatók, amelyeken** keresztül folyamatosan levegő kerülhet a tapadókorong gumilapja alá, ami megakadályozza a tartós vákuum létrehozását. **A tapadókorong nem használható nem lakkozott faanyagok vagy nem sima beton stb.** mozgatásához (gyakorlati próbával lehet meghatározni a használhatóságot).



- A tapadókoronggal való anyagmozgatás előtt mindig végre kell hajtani a tapadási stabilitás és tartósság ellenőrzést, ehhez a tapadókoronggal kissé emelje meg a mozgatni kívánt tárgyat.
- A tapadókorongot praktikus **műanyag dobozban** forgalmazzuk, így a tapadókorong kényelmesen szállítható a felhasználás helyére.

II. Műszaki specifikáció

Típusszám / rendelési szám	**8863110**
Maximális terhelhetőség, vízszintes helyzetben	130 kg
Maximális terhelhetőség, függőleges helyzetben	100 kg
Tapadókorong átmérő	210 mm
Tapadórész anyaga	NBR gumi (akrilnitril-butadién gumi)
Tömeg	1,0 kg
Üzemeltetési környezeti hőmérséklet	0 és +55°C között
Tárolási hőmérséklet	+5°C és +40°C között

VESZÉLY!



- A tapadókorong használatba vétele előtt a jelen útmutatót olvassa el, és azt a termék közelében tárolja, hogy más felhasználók is el tudják olvasni. Amennyiben a terméket eladja vagy kölcsönadja, akkor a termékkel együtt a jelen használati útmutatót is adja át. A használati útmutatót védje meg a sérülésektől. A gyártó nem vállal felelősséget a termék rendeltetésétől vagy a használati útmutatótól eltérő használata miatt bekövetkező károkért. A készülék első bekapcsolása előtt ismerkedjen meg alaposan a működtető elemek és a tartozékok használatával, a készülék gyors kikapcsolásával (veszély esetén). A használatba vétel előtt mindig ellenőrizze le a készülék és tartozékai, valamint a védő és biztonsági elemek sérülésmentességét, a készülék helyes összeszerelését.
- Amennyiben sérülést, kopást vagy hiányt észlel, akkor a készüléket ne kapcsolja be. A készüléket Extol® márkaszervizben javíttassa meg, illetve itt vásárolhat a készülékhez pótalkatrészeket (lásd a karbantartás és szerviz fejezetben, továbbá a weblapunkon).

III. A készülék részei és működtető elemei

1. ábra. Tételszámok és megnevezések

1) Kézzel működtetett vákuumszivattyú
2) Fogantyú
3) Nyomásmérő
4) SAFE jelölésű tartomány - emeléshez megfelelő vákuum
5) DANGER jelölésű tartomány - emeléshez nem megfelelő vákuum
6) Vákuum megszüntető gomb, a tapadókorong leemeléséhez
7) Tapadókorong
8) Gumi nyelv a vákuum megszüntetéséhez (a levegő beeresztéséhez a tapadókong alá), amennyiben a (6) gomb nem működik
9) Tömítés - nincs működtető funkciója - a vákuum képzés közben akadályozza meg a levegő bejutását a tapadókorong alá
10) Nyílás és szűrő a levegő kiszívásához a tapadókorong alól

II. A felület előkészítése

- A tapadókorong használatához a felület legyen tiszta és száraz. A felületen nem lehet pl. száraz sár, malter, homok stb. A felületen nem lehet zsíros szennyeződés.
- A felületen maradt folyadék nem engedi kialakulni a vákuumot, hozzájárul a levegő beszívásához a tapadókorong alá. Ha a tisztításhoz folyadékot használt, akkor a tapadókorong használata előtt a felületet törölje tökéletesen szárazra.
- A felület tisztaságára és a tapadási körülmények biztosítására vonatkozó feltételek természetesen vonatkoznak a tapadókorong gumi felületére is. Az adott tárgy mozgatása és szállítása előtt hajtson végre tapadás--stabilitás próbát, csak kis mértékben emelje meg a tárgyat a tapadókoronggal, és győződjön meg arról, hogy a tapadás megfelelő mértékű és nem szűnik meg az adott tárgy mozgatása közben sem. A tapadókoron-

got nem szabad használni olyan tárgyak mozgatásához, amelyeknél a tapadás nem biztonságos a mozgatás teljes ideje alatt.

- Például vágott köveknél előfordulhat, hogy a hajszálrepedéseken keresztül levegő áramlik a tapadókorong alá, és a tárgyat nem lehet biztonságos módon megemelni és mozgatni. Előfordulhat, hogy például egy nyers és sima fafelület alkalmasnak tűnik a tapadókorong használatára, de ennek ellenére nem sikerül megemelni a fa tárgyat. A fa felületeken a megfelelő simaságot csak lakkozással vagy festéssel lehet elérni.
- Amennyiben a tapadókorong nem tapad azonnal a felülethez, akkor próbálja meg javítani a tapadási feltételeket a tapadókorong megnyomásával.

⚠ FIGYELMEZTETÉS!

- **Alacsony vagy túl magas hőmérséklet csökkenti a terhelhetőséget (tapadóképességet). A tapadókorongot csak a műszaki adatoknál feltüntetett hőmérséklet tartományon belül használja.**
- A tapadókorong gumijára hatással van az öregedés, a kopás, a nem megfelelő tárolási körülmény, a műszaki adatok között feltüntetett hőmérsékleti tartományon kívüli használat és tárolás (lásd a II. fejezetet), szerves anyagok (pl. oldószerek, hígítók stb.) hatása stb. Ezek a gumiban elváltozásokat okoznak és csökkentik a gumi tapadóképességét.

V. A tapadókorong használata (2. ábra)

1. A tapadókorongot helyezze a mozgatandó tárgy tiszta és száraz felületére.
2. Addig nyomogassa a vákuumpumpát, amíg a nyomásmérő mutatója nem kerül a SAFE feliratú tartományba.
   - Ellenőrizze le a tapadást és a tapadás tartósságát, hogy a mozgatás biztonságos módon történhessen. Amennyiben a vákuum (hosszabb ideig) nem szűnik meg, akkor emelje meg kissé a tárgyat a tapadókoronggal. Amennyiben a nyomásmérő mutatója a DANGER tartományban van, akkor a tárgyat megemelni tilos.
3. Ha a vákuum stabil és az emelési próba is sikerrel járt, akkor a tárgyat emelje meg és tegye (szállítsa) a kívánt helyre.
4. A tapadókorong leválasztásához nyomja meg a gombot (1. ábra 6-os tétel).

A TÁRGYAK EMELÉSE ÉS MOZGATÁSA

⚠ FIGYELMEZTETÉS!

- A megemelt tárgyat tartsa úgy, hogy véletlen leesés esetén a tárgy ne essen a lábára.
- Ne becsülje túl az erejét, csak olyan nehéz tárgyat emeljen meg, amelyet biztonságosan és megbízható módon tud mozgatni. A tapadókorongot csak egy személy használhatja, a tapadókorongot tilos darura vagy más emelőre felakasztani.

VI. Tisztítás és karbantartás

A GUMITALP TISZTÍTÁSA

- A **gumitalpat** szálakat nem eresztő és benedvesített ruhával törölje meg. A ruhát nedvesítse meg majd csavarja ki. A gumitalp zsírtalanításához a ruhát mártsa mosogatószeres vízbe. A zsírtalanításhoz ne használjon szerves oldószereket, pl. acetont, hígítókat, oldószereket stb. mert ezek negatív hatással vannak a gumi és műanyag felületek tulajdonságaira.
- A tapadókorong használatba vétele előtt várja meg a gumitalp tökéletes megszáradását. A gumitalpat forró levegővel, nyílt lánggal vagy forró felületre helyezve szárítani tilos.

A DUGATTYÚFEJ ÉS A MEMBRÁN CSERÉJE

- A dugattyúfej vagy a membrán elhasználódása esetén nehezebben lehet létrehozni a vákuumot. Ilyen esetben javasoljuk a dugattyúfej vagy a membrán cseréjét.
- A **dugattyúfejet** a 3a ÷ 3d. ábrák szerint kell kicserélni. A csere után a dugattyút finoman kenje be gépi vazelinnal. Az élettartam meghosszabbítása érdekében a dugattyút rendszeresen kenje be gépi vazelinnal.
- A 4b. ábrán látható **membrán** kivételéhez a mellékelt kampóval húzza ki a műanyag nyomógyűrűt (4a. ábra), amely a henger első részén tartja a membránt, majd a membránt (4b. ábra) is húzza ki. A készüléket tartsa úgy, hogy a fogantyú függőleges helyzetben legyen. A hengerbe tegye bele az új membránt a 4b. ábrán látható helyzetben úgy, hogy a membrán kerületén kiálló rész a dugattyúfej felé nézzen. Majd a membránra helyezze rá a nyomógyűrűt (4a. ábra). Figyelem! A nyomógyűrűt teljesen nyomja le a henger aljára (a membránra), ellenkező esetben a vákuumpumpa nem fog működni.

A LÉGSZŰRŐ CSERÉJE

- A gumiban található **légszűrő** (1. ábra 10-es tétel) a készülék által a pumpa hengerébe beszívott levegőt szűri meg.
- Amennyiben a légszűrő el van tömődve, akkor azt vékony fogóval vagy csipesszel stb. húzza ki (lásd az 5a. ábrát). A szűrőt finom mosószerrel, 40°C-os vízben mossa ki, majd öblítse le tiszta vízzel. A visszaszerelés előtt a szűrőt tökéletesen szárítsa meg. Az új vagy kimosott szűrőt kézzel vagy csipesszel tegye vissza a gumiba. Ügyeljen arra, hogy megfelelő módon beüljön a helyére, és a szűrő mellett ne kerülhessen a hengerbe szűretlen levegő. A tapadókorongot ne használja szűrő nélkül, vagy eltömődött szűrővel.

VII. Tárolás

- A tapadókorongot száraz, gyerekektől elzárt helyen, +5°C és +40°C közötti hőmérsékleten tárolja. A tapadókorongot óvja meg folyékony vagy gőz halmazállapotú szerves oldószerektől (pl. benzin, aceton stb.), mert ezek sérülést okozhatnak a műanyag alkatrészekben. A fagy negatív hatással van a gumi alkatrészekre.

XI. Garancia és garanciális feltételek

GARANCIÁLIS IDŐ ÉS SZERVIZ SZOLGÁLTATÁSOK

A mindenkori érvényes, vonatkozó jogszabályok, törvények rendelkezéseivel összhangban a Madal Bal Kft. az Ön által megvásárolt termékre a jótállási jegyen feltüntetett garanciaidőt ad. A termék javítását a Madal Bal Kft.-vel szerződéses kapcsolatban álló szakszerviz a garanciális időszakban díjmentesen végzi el.

- A termékek javítását végző szakszervizek címe, a javítás ügymenetével kapcsolatos információk a **www.madalbal.hu** weboldalon találhatóak meg, illetve a szakszervizek felsorolása a termék vásárlásának helyén is beszerezhető. Tanácsadással a (1)-297-1277 ügyfélszolgálati telefonszámon állunk ügyfeleink rendelkezésére.

Einleitung

Sehr geehrter Kunde,

wir bedanken uns für Ihr Vertrauen, dass Sie der Marke Extol® durch den Kauf dieses Produktes geschenkt haben. Das Produkt wurde Zuverlässigkeits-, Sicherheits- und Qualitätstests unterzogen, die durch Normen und Vorschriften der Europäischen Gemeinschaft vorgeschrieben werden.

Im Falle von jeglichen Fragen wenden Sie sich bitte an unseren Kunden- und Beratungsservice:

www.extol.eu

Hersteller: Madal Bal a. s., Průmyslová zóna Příluky 244, 76001 Zlín, Tschechische Republik
Datum der Herausgabe: 21. 10. 2025

I. Charakteristik - Verwendungszweck

Der Vakuumlifter Extol® Premium 8863110 ist für **den horizontalen und vertikalen Transport von Glasscheiben, polierten Steinplatten (Marmor, Granit usw.), Kunststoffplatten, lackiertem Holz, Metall** usw. sowie für **die Verlegung von glatten Fliesen und Platten vorgesehen**. Für die Bewegung größerer Objekte empfiehlt es sich, zwei Vakuumlifter zu verwenden, einen in jeder Hand.

- Der Unterdruck wird **mit einer handbetätigten Pumpe erzeugt**, wobei die Stabilität des Unterdrucks auf**einem Manometer mit Zeiger überwacht werden kann**. Das Manometer verfügt **über einen deutlich farblich gekennzeichneten Bereich mit ausreichendem Unterdruck für eine sichere Bewegung**. Zum Lösen des an der Oberfläche anhaftenden Vakuumlifters wird einfach der Knopf gedrückt.
- Der Vakuumlifter ist nicht zum Heben und Tragen von Lasten mit einer Oberfläche bestimmt, die **offene oder miteinander verbundene Poren** oder **größere Unebenheiten (Vertiefungen) aufweist, auch wenn diese nicht mit bloßem Auge erkennbar sind,**, durch die aber kontinuierlich Luft unter den Vakuumlifter gelangt, wodurch die Schaffung eines ausreichenden Unterdrucks für die Bewegung nicht möglich ist. Dies betrifft z. B. auch leicht verzogene Platten. **Nicht geeignet ist der Vakuumlifter z. B. für unlackiertes, wenn auch glattes Holz, Beton**. . .(ist vorher praktisch auszuprobieren).



- Vor der Verwendung des Vakuumlifters zur Bewegung muss immer zuerst die Stabilität des Unterdrucks auf der Oberfläche des zu hebenden Objekts getestet werden. Das Objekt muss dazu leicht angehoben werden, um zu überprüfen, ob es über den erforderlichen Zeitraum sicher gehandhabt werden kann.
- Der Vakuumlifter wird in einem praktischen **Kunststoffkoffer** geliefert, der den Transport zum Einsatzort erleichtert.

II. Technische Spezifikation

Modellbezeichnung / Bestell-Nr.	**8863110**
Maximale horizontale Belastbarkeit	130 kg
Maximale vertikale Belastbarkeit	100 kg
Durchmesser des Saugnapfs	210 mm
Material des Saugnapfs	NBR-Kautschuk (Butadien-Acrylnitril Kautschuk)
Gewicht	1,0 kg
Temperatur der Umgebung und des Vakuumlifters für den Einsatz	0°C bis+55°C
Temperatur für die Lagerung des Saughebers	+5 °C bis +40 °C

WARNUNG



- Lesen Sie vor dem Gebrauch des Vakuumlifters die komplette Bedienungsanleitung und halten Sie diese in der Nähe des Gerätes, damit sich der Bediener mit ihr vertraut machen kann. Wenn Sie das Produkt ausleihen oder verkaufen, legen Sie bitte auch diese Bedienungsanleitung bei. Verhindern Sie die Beschädigung dieser Bedienungsanleitung. Der Hersteller trägt keine Verantwortung für Schäden infolge vom Gebrauch des Gerätes im Widerspruch zu dieser Bedienungsanleitung. Machen Sie sich vor dem Gebrauch des Geräts mit allen seinen Bedienungselementen und Bestandteilen und auch mit dem Ausschalten des Gerätes vertraut, um es im Falle einer gefährlichen Situation sofort ausschalten zu können. Überprüfen Sie vor der Anwendung den festen Sitz aller Bestandteile und überprüfen Sie, ob nicht irgendwelche Teile des Gerätes beschädigt, abgenützt oder falsch installiert sind oder ob sie gar an ihrem Platz fehlen.
- Ein Gerät mit beschädigten, abgenützten oder fehlenden Teilen darf nicht benutzt und muss in einer autorisierten Werkstatt der Marke Extol® repariert werden - siehe Kapitel Instandhaltung und Service oder Webseiten am Anfang der Bedienungsanleitung.

III. Bestandteile und Bedienungselemente

Abb. 1, Position–Beschreibung

1) Handbetätigte Pumpe zur Erzeugung von Unterdruck
2) Griff
3) Manometer
4) Farblich gekennzeichneter Druckbereich SAFE – ausreichender Unterdruck für eine sichere Bewegung
5) Farblich gekennzeichneter Druckbereich DANGER – unzureichender Unterdruck für eine sichere Bewegung
6) Taste zum Entfernen des an der Oberfläche anhaftenden Vakuumlifters
7) Gehäuse des Vakuumlifters
8) Gummilasche zum Anziehen, um Luft unter den Vakuumlifter zu lassen und den an der Oberfläche haftenden Vakuumlifter zu lösen, falls die Taste (6) nicht funktionieren sollte
9) Dichtung – nicht zur Bedienung – verschließt die Öffnung für die Luftzufuhr unter den Vakuumlifter beim Absaugen der Luft (Erzeugen von Unterdruck)
10) Öffnung des Vakuumlifters zum Absaugen der Luft unter dem Vakuumlifter mit eingesetztem Luftfilter

IV. Vorbereitung der Materialoberfläche

- Für die Verwendung des Vakuumlifters muss die Oberfläche der zu hebenden Last sauber und trocken sein. Auf der Oberfläche darf sich z. B. kein trockener Schlamm, Mörtel oder Sand befinden. Die Oberfläche darf nicht fettig sein.
- Wenn die Oberfläche feucht ist, wird die Luft angesaugt und der Unterdruck geht verloren. Wenn die Oberfläche mit Flüssigkeiten gereinigt wird, muss sie vollkommen trocken sein, bevor der Saugheber festgesaugt wird.

- Alle oben genannten Anforderungen an Sauberkeit und Trockenheit usw. gelten auch für den Vakuumlifter. Prüfen Sie vor der Verwendung des Vakuumlifters die Saugkraft und die Unterdruckstabilität durch leichtes Anheben der Last, um sich zu überzeugen, dass die Last mit dem Vakuumlifter für die erforderliche Zeit sicher bewegt werden kann. Der Vakuumlifter darf nicht zum Bewegen von Lasten verwendet werden, an denen sie nicht für die erforderliche Zeit haften bleibt.
- So können z. B. geschnittene Steinplatten Risse oder andere Oberflächenmängel aufweisen, durch die Luft angesaugt wird und somit der Unterdruck nicht gehalten wird. Außerdem kann es sein, dass z. B. das Festsaugen zu der Oberfläche von unlackiertem Holz gar nicht möglich ist, auch wenn diese glatt ist. Die Oberfläche muss lackiert sein – natürlich ohne Äste und andere Mängel, durch die die Luft angesaugt wird.
- Wenn sich der Lifter nicht zu der Oberfläche festsaugt, versuchen Sie, den Saugheber etwas näher an die Oberfläche zu drücken.

⚠ HINWEIS

- **Bei niedrigen oder hohen Temperaturen verringert sich die Belastbarkeit. Verwenden Sie den Vakuumlifter nicht außerhalb des in der technischen Spezifikation angegebenen Temperaturbereichs.**
- Alterung, Verschleiß, ungeeignete Lagerbedingungen wie Lagertemperaturen außerhalb des in den technischen Spezifikationen angegebenen Temperaturbereichs (siehe Kap. II), das Vorhandensein von organischen Lösungsmitteldämpfen usw. schädigen den Gummi und verringern seine Belastbarkeit.

V. Verwendung des Vakuumlifters (Abb. 2)

1. Setzen Sie den Vakuumlifter auf eine saubere und trockene Oberfläche der Last.
2. Erzeugen Sie durch Drücken der handbetätigten Pumpe einen Unterdruck, sodass sich der Zeiger des Manometers im markierten Bereich SAFE auf dem Manometer befindet.
   - Überprüfen Sie die Dauer des sicheren Unterdrucks, um sicherzustellen, dass die Last während der Dauer des sicheren Unterdrucks an ihren Bestimmungsort transportiert werden kann. Wenn der sichere Unterdruck ausreichend lange anhält, versuchen Sie, die Last leicht anzuheben, um die sichere Bewegung zu überprüfen. Befindet sich der Zeiger des Manometers im Bereich DANGER, darf der Vakuumlifter nicht für die Bewegung verwendet werden.
3. Wenn der Unterdruck stabil und für die Bewegung sicher ist, heben Sie die Last an und transportieren Sie sie an ihren Bestimmungsort.
4. Um den an der Oberfläche der Last anhaftenden Vakuumlifter zu entfernen, drücken Sie die Taste (Abb. 1, Position 6).

HEBEN UND TRAGEN VON GEGENSTÄNDEN

⚠ HINWEIS

- Halten Sie beim Heben und Tragen von Gegenständen den Gegenstand von Ihren Füßen fern, um zu verhindern, dass die Last auf Ihre Füße herunterfällt, wenn sie vom Saugheber unbeabsichtigt gelöst wird.
- Überfordern Sie beim Heben von Lasten nicht Ihre Möglichkeiten und Fähigkeiten und heben Sie nur Lasten mit einem Gewicht, das Sie bewältigen können. Der Vakuumlifter ist für die Bewegung durch eine Person vorgesehen und darf nicht als Anschlagmittel für Haken von Hebevorrichtungen usw. verwendet werden.

VI. Reinigung und Instandhaltung

REINIGUNG DES GUMMI-SAUGNAPFS

- **Reinigen Sie den Gummi-Saugnapf** mit einem feuchten, fusselfreien Tuch. Tränken Sie es ins Wasser und drücken Sie das überschüssige Wasser aus. Zum Entfetten benutzen Sie ein in Seifenwasserlösung getränktes Tuch. Verwenden Sie zum Entfetten keine organischen Lösungsmittel, z. B. Aceton, fettfreie Verdünner usw., denn organische Lösungsmittel können Kunststoffe beschädigen und ihre Eigenschaften verschlechtern (verändern).
- Lassen Sie den Saugnapf vor der Verwendung gründlich trocknen. Verwenden Sie zum Trocknen keine Heißluft oder Flammen und legen Sie den Saugheber nicht auf eine heiße Oberfläche.

AUSTAUSCH DES KOLBENKOPFES UND DER MEMBRAN

- Bei Verschleiß des Kolbenkopfes oder der Membran ist es schwierig, einen Unterdruck zu erzeugen. Aus diesem Grund ist es ratsam, sie gemäß den Abbildungen durch neue Teile zu ersetzen.
- Tauschen Sie **den Kolbenkopf** gemäß Abb. 3a bis Abb. 3d aus und schmieren Sie ihn anschließend leicht mit Maschinenfett, um ihn vor Verschleiß zu schützen. Schmieren Sie den Kolben regelmäßig mit Maschinenfett, um seine Lebensdauer zu verlängern.
- Entfernen Sie die in Abb. 4b gezeigte **Membran** , indem Sie zunächst mit dem mitgelieferten Haken den Kunststoff-Druckring gemäß Abb. 4a entfernen, der die Membran im vorderen Teil des Zylinders hält, und dann die Membran in Abb. 4b aus dem Zylinder nehmen. Stellen Sie den Vakuumlifter so auf, dass der Griff senkrecht zum Tisch steht, und setzen Sie die neue Membran so in den vorderen Teil des Zylinders ein, dass der hervorstehende Teil am Umfang der Membran, wie in Abb. 4b dargestellt, auf der Seite liegt, die zum Kolbenkopf zeigt. Setzen Sie anschließend den Druckring (Abb. 4a) wieder auf die Membran. Achtung! Der Druckring muss vollständig bis zum Boden des Zylinders knapp über der Membran eingeschoben werden, da die Pumpe sonst nicht funktioniert.

AUSTAUSCH DES LUFTFILTERS

- **Der Luftfilter** vor der Öffnung für den Lufteinlass (Abb. 1, Position 10) filtert die angesaugte Luft von Staub und Feststoffpartikeln, die sonst mit dem Luftstrom in den Zylinder gesaugt würden
- Wenn er zugesetzt ist, nehmen Sie ihn mit der Hand oder mit Hilfe einer kleinen Zange, einer Pinzette usw. heraus – siehe Abb. 5a. Der Filter kann auch in 40 °C warmem Wasser mit einem Waschmittel für Kleidung gewaschen und anschließend unter fließendem Wasser abgespült werden. Lassen Sie ihn vor dem Wiedereinsetzen gründlich trocknen. Setzen Sie den neuen oder gewaschenen Filter mit der Hand, einer Pinzette usw. an der entsprechenden Stelle ein. Setzen Sie ihn sorgfältig in die Öffnung ein, damit durch einen schlecht sitzenden Filter keine ungefilterte Luft angesaugt wird. Verwenden Sie den Vakuumlifter nicht mit einem verstopften Luftfilter oder ohne Filter.

VII. Lagerung

- Lagern Sie den Vakuumlifter an einem trockenen Ort außerhalb der Reichweite von Kindern bei einer Temperatur von +5 °C bis +40 °C. Schützen Sie ihn vor organischen Lösungsmitteln in flüssiger Form oder deren Dämpfen (z. B. Benzin, Aceton usw.), da diese die Kunststoffteile beschädigen. Frost beeinträchtigt die Eigenschaften des Gummis.

Introduction

Dear customer,

Thank you for the confidence you have shown in the Extol® brand by purchasing this product.
This product has been tested for reliability, safety and quality according to the prescribed norms and regulations of the European Union.

Contact our customer and consulting centre for any questions at:

www.extol.eu

Manufacturer: Madal Bal a. s., Průmyslová zóna Příluky 244, 76001 Zlín, Czech Republic
Date of issue: 21. 10. 2025

I. Description – purpose of use

The vacuum lifter Extol® Premium 8863110 is intended for **horizontal and vertical carrying of panes of glass, polished stone boards (marble, granite, etc.), plastic boards, polished wood, metal,** etc., for the **placement of smooth floor and wall tiles**. For handling tasks with larger objects it is appropriate to use two vacuum lifters with one vacuum lifter held in each hand.

- The vacuum pressure is created via a **hand-controlled pump**, whilst the stability of the vacuum pressure can be monitored on the **pressure gauge with a indicator hand**. The pressure gauge has a **clearly colour-defined section indicating sufficient vacuum pressure for safe handling**. A simple button push releases the adhered vacuum lifter from the surface.
- The vacuum lifter is not intended for lifting and carrying loads with surfaces that have **open or interconnected pores** or **uneven texture (depressions) of a larger extent, which are not visible by mere eyesight**, through which air is continuously drawn in under the suction base plate and do not enable a sufficient vacuum pressure to be generated for the handling of loads, this may be the case with, for example, bent/curved boards. **It is not suitable for, for example, unvarnished smooth wood, concrete**...(it is necessary to perform a practical test in advance).



- Prior to using the vacuum lifter for handling, it is always necessary to perform a vacuum stability test on the surface of the object being lifted and to slightly lift up the object to verify that it is possible to safely handle the object for the necessary time required.
- The vacuum lifter is supplied in a practical **protective plastic carry case** for carrying to the required location.

II. Technical specifications

Model/order number	8863110
Max. horizontal load capacity	130 kg
Max. vertical load capacity	100 kg
Diameter of the suction base	210 mm
Material of the suction base plate	NBR rubber (acrylonitrile butadiene rubber)
Weight	1.0 kg
Ambient and vacuum lifter temperature for use	0°C to +55°C
Storage temperature of vacuum lifter	+5 °C to +40 °C

WARNING



- Carefully read the entire user's manual before first using the vacuum lifter, and keep the manual with the product so that the user can become acquainted with it. If you lend or sell the product to somebody, include this user's manual with it. Prevent this user's manual from being damaged. The manufacturer takes no responsibility for damages or injuries arising from use that is in contradiction to this user's manual. Before using this equipment, first acquaint yourself with all the control elements and parts as well as how to turn it off immediately in the event of a dangerous situation arising. Before using the vacuum lifter, first check that all parts are firmly attached and check that no part of the power tool is damaged, worn-out or incorrectly installed, or missing.
- Do not use the equipment with damaged, worn-out or missing parts and have it repaired or replaced at an authorised service centre for the Extol® brand - see section Servicing and maintenance, or the website address at the introduction to this user's manual.

III. Parts and control elements

Fig. 1, Position-description

1) Manually controlled pump for generating vacuum pressure
2) Handle
3) Pressure gauge
4) Colour designated segment for pressure „SAFE" - sufficient vacuum pressure for safe handling
5) Colour designated segment for pressure „DANGER" - insufficient vacuum pressure for safe handling
6) Release suction cup from surface button
7) Suction base plate
8) Rubber tab for lifting up by hand for the purpose of allowing air to enter underneath the base plate in order to release the adhered suction cup from the surface in the event that button (6) does not work.
9) Seal - does not have a control function - seals the air inlet underneath the base plate when air is being extracted (vacuum pressure is being generated)
10) Air extraction outlet underneath the base plate with an inserted air filter

IV. Preparing the surface of the material

- In order to use the vacuum lifter, the surface of the lifted load must be clean and dry. For example, there must be no dry mud, mortar, sand, etc. on the surface. The surface must not be greasy.
- The liquid on the surface causes air to be drawn in and a loss of vacuum pressure. In the event that the surface was cleaned using a liquid, it is necessary to ensure that the surface is perfectly dry before using the vacuum lifter.
- All the aforementioned requirements for cleanliness and dryness, etc. also apply to the suction base of the vacuum lifter. Prior to using using the vacuum lifter, perform a suction adhesion test, vacuum pressure stability test and try gently lifting the load to verify that the vacuum lifter can be safely used to handle the lifted load for the necessary time required. The vacuum lifter

must not be used for handling loads that do not remain adhered for the necessary time required.

- E.g. cut stone slabs may have cracks or other surface defects, which which will allow air to be drawn in and the vacuum pressure will not hold. Also, for example, adhering to unvarnished wood may not even be possible, even when it is smooth; the surface must be varnished - of course without knots, etc. defects, through which air will be drawn in.
- In the event that the vacuum lifter does not adhere to the surface, try pushing it against the surface with appropriate force.

⚠ ATTENTION

- **The load carrying capacity is reduced during low and high temperatures. Do not use the vacuum lifter outside of the temperature range specified in the technical specifications.**
- The rubber is damaged and its load carrying capacity is reduced as a result of age, wear and tear, inappropriate storage conditions such as a storage temperature outside of the temperature range specified in the technical specifications (see chapter II), by the presence of organic solvent fumes, etc.

V. Using the vacuum lifter (fig. 2)

1. Place the vacuum lifter on to the clean and dry surface of the load.
2. Repeatedly push down the manually-controlled pump to generate a vacuum, where the pressure gauge hand reaches the segment designated as SAFE on the pressure gauge.
   - Verify the time for which a safe vacuum is maintained, to determine whether the load can be carried to the designated location while the safe vacuum is maintained. In the event that the safe vacuum is maintained for a sufficiently long time, try lightly lifting the load to verify its safety of handling. In the event that the pressure gauge hand is in the segment DANGER, the vacuum lifter must not be used for handling.
3. If the vacuum pressure is stable and safe for handling, lift the load and carry it to the designated location.
4. To release the vacuum lifter from the surface of the load, press button (fig. 1, position 6).

LIFTING AND CARRYING LOADS

⚠ ATTENTION

- When lifting and carrying loads, keep the load away from your feet so that in the event that the load accidentally comes loose of the vacuum lifter, the load does not fall on the feet of the user.
- When lifting loads, do not exceed you abilities and lift loads with a weight that you can handle. The vacuum lifter is intended to be held by one person and must not be used as a device for the attachment to hooks of lifting machinery, etc.

VI. Cleaning and maintenance

CLEANING THE RUBBER SUCTION BASE

- Clean the **rubber suction base** using a damp textile that does not release fibres (lint-free). For the purpose of cleaning, dip the textile in water and wring out any excess water. For degreasing, use a textile dipped in a detergent solution. Do not use organic solvents, e.g. acetone, non-greasy solvents, etc., for degreasing because organic solvents have an unfavourable effect on plastics and worsen (change) their characteristics.
- Prior to use, allow the base to dry thoroughly. For the purpose of drying, do not use hot air, a flame or place it on a hot surface.

REPLACING THE PISTON HEAD AND MEMBRANE

- In the event that the piston head or the membrane is worn out, it is difficult to generate vacuum pressure. For this reason, it is appropriate to replace these for new ones as shown in the figure.
- Replace the **piston head** as shown in fig. 3a to fig 3d and then lightly lubricate with machine Vaseline for protection against wear and tear. Regularly lubricate the piston head with machine Vaseline; this will extend its lifetime.
- Replace the **membrane** shown in fig. 4b by first by removing the plastic clamping ring using the supplied hook as shown in fig. 4a, which holds the membrane in its place at the front part of the cylinder and then remove the membrane from the cylinder as shown in fig. 4b. Stand the vacuum lifter in such a way that the handle is perpendicular to the table and insert the new membrane into the front part of the cylinder so that the area along the perimeter of the membrane protrudes as shown in fig. 4b, located on the side that is facing the piston head. Then put the clamping ring back on to the membrane, fig. 4. Attention! The clamping ring needs to be inserted completely, all the way to the bottom of the cylinder just above the membrane, otherwise the pump will not function.

REPLACING THE AIR FILTER

- The **air filter** located in front of the air inlet (fig. 1, position 10) filters dust and solid particles from the drawn-in air, which would otherwise be drawn into the cylinder by the flowing air.
- In the event that it is seated in place, remove it by hand or using fine pliers, tweezers, etc. - see fig. 5a. The filter can be washed in water with a temperature of 40°C using a laundry detergent and then rinsed out under running water. Prior to reinserting it, allow it to dry out thoroughly. Insert a new or a washed filter back into the respective location by hand, using tweezers, etc. Properly seat it in the inlet so that unfiltered air is not drawn it as a result of an incorrectly seated filter. Do not use the vacuum lifter with a clogged air filter or without an air filter.

VII. Storage

- Store the vacuum lifter in a dry location outside of children's reach at a temperature of +5°C to +40°C. Protect it against organic solvents in liquid form and against their fumes (e.g. petrol, acetone, etc.), this damages the lastic parts. Frost negatively affects the properties of the rubber.